計算問題
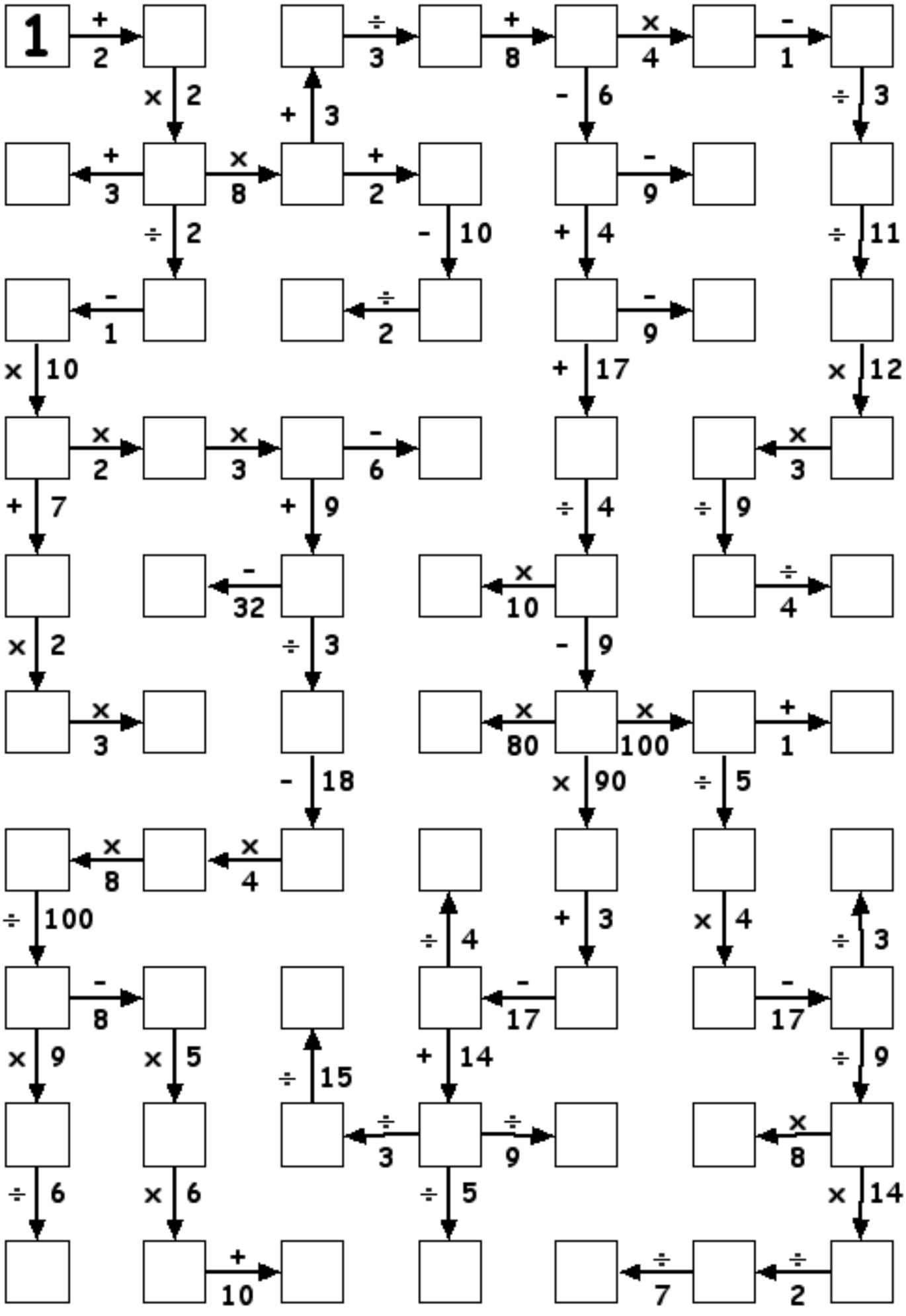
R30802Syao